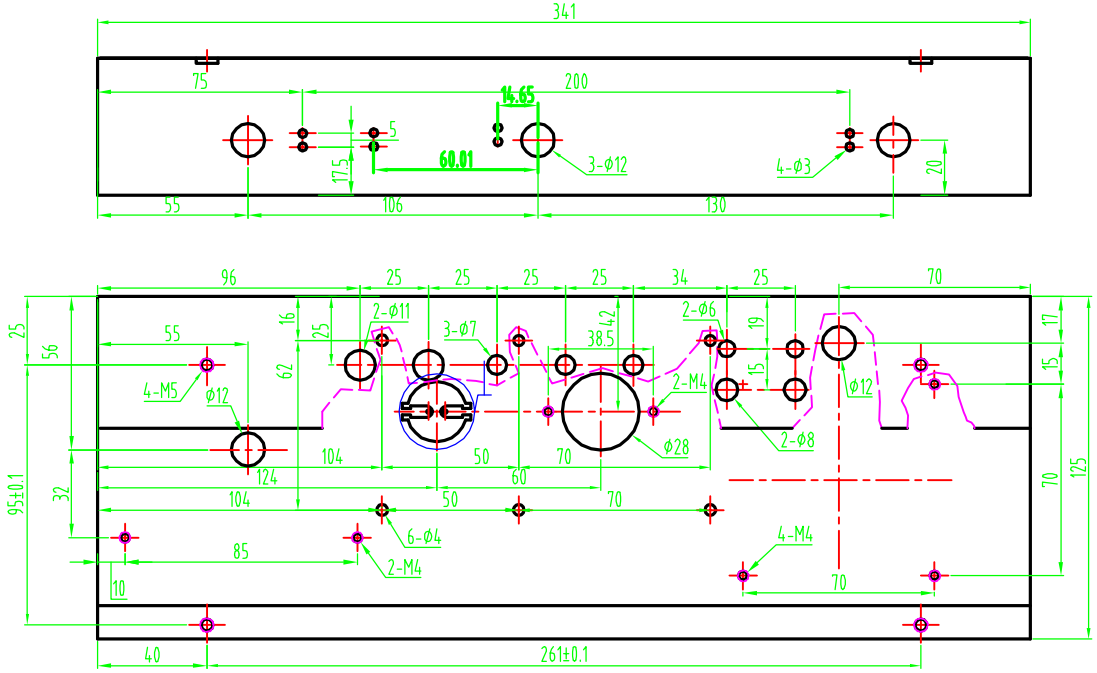

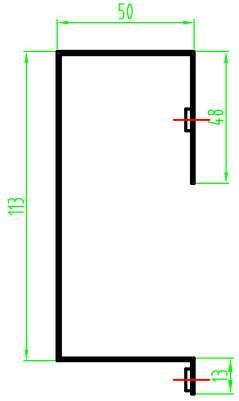

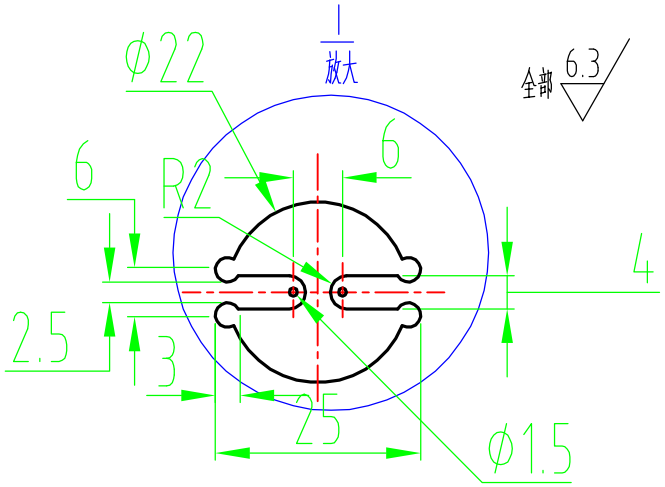

技术要求

1、未注折弯外圆半径均为R1.5。

2、未注公差尺寸按GB1804-c级执行。

Q235,T=1.0

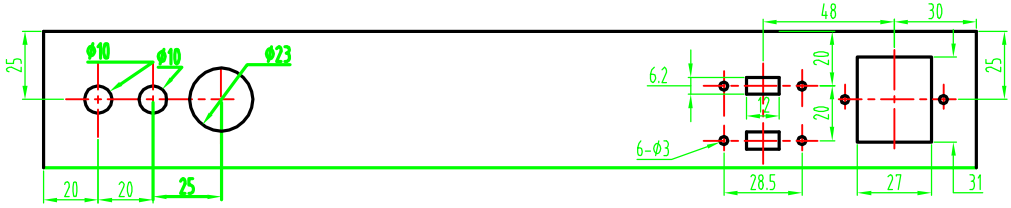

						Q235,T=1.0		
标记	处数	分区	更改文件号	签名	年、月、日			GT5-H机架
						阶段标记 D	重量	比例
设计			标准化			共 张	第 张	2008年6月20日
审核								
工艺			批准					